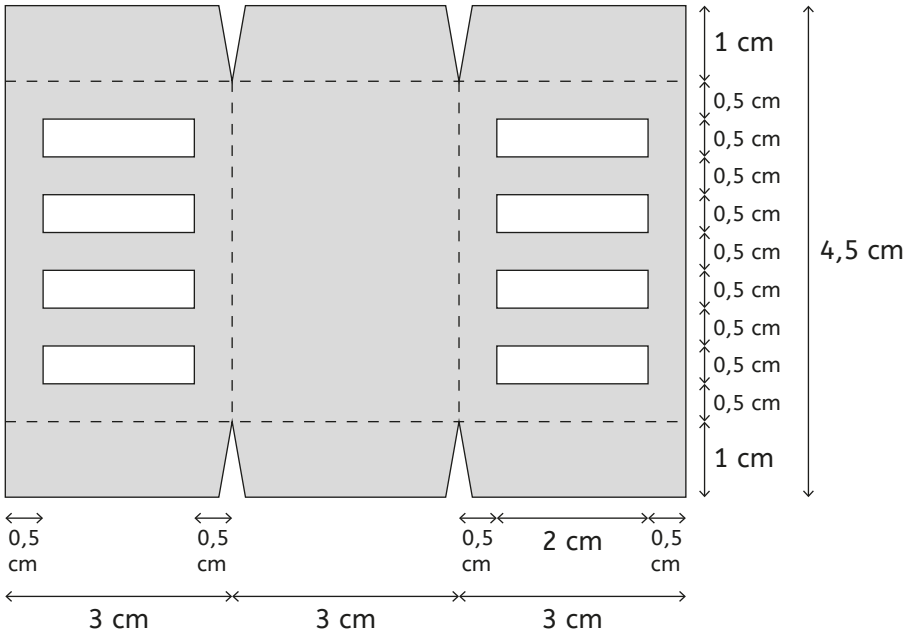
1 cm
0,5 cm
0,5 cm
0,5 cm
0,5 cm
0,5 cm
0,5 cm
0,5 cm
0,5 cm
0,5 cm
1 cm
4,5 cm
0,5 cm
0,5 cm
0,5 cm
2 cm
0,5 cm
3 cm
3 cm
3 cm

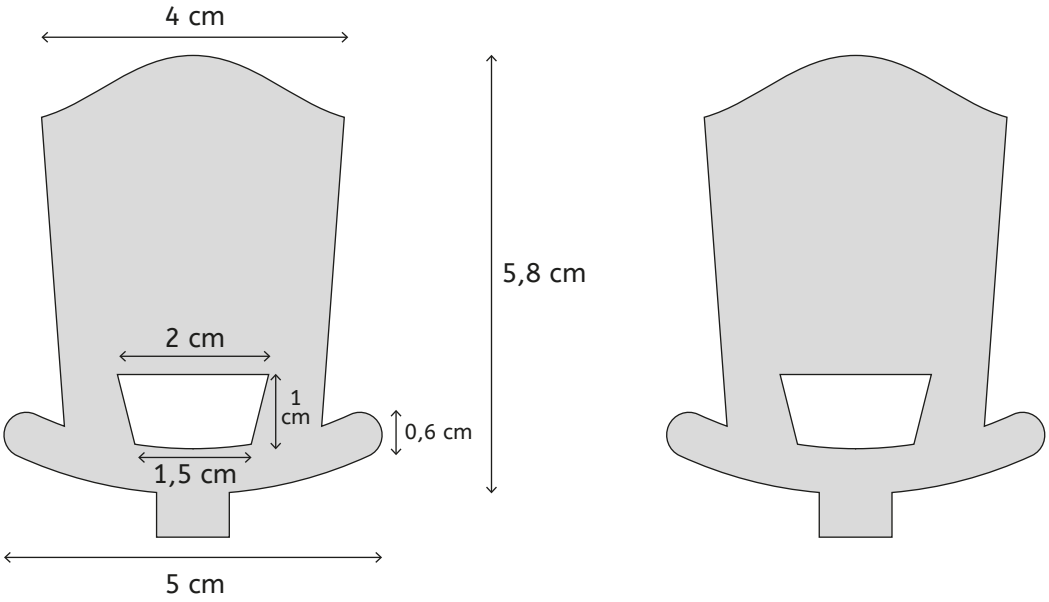
4 cm
5,8 cm
2 cm
1 cm
0,6 cm
1,5 cm
5 cm