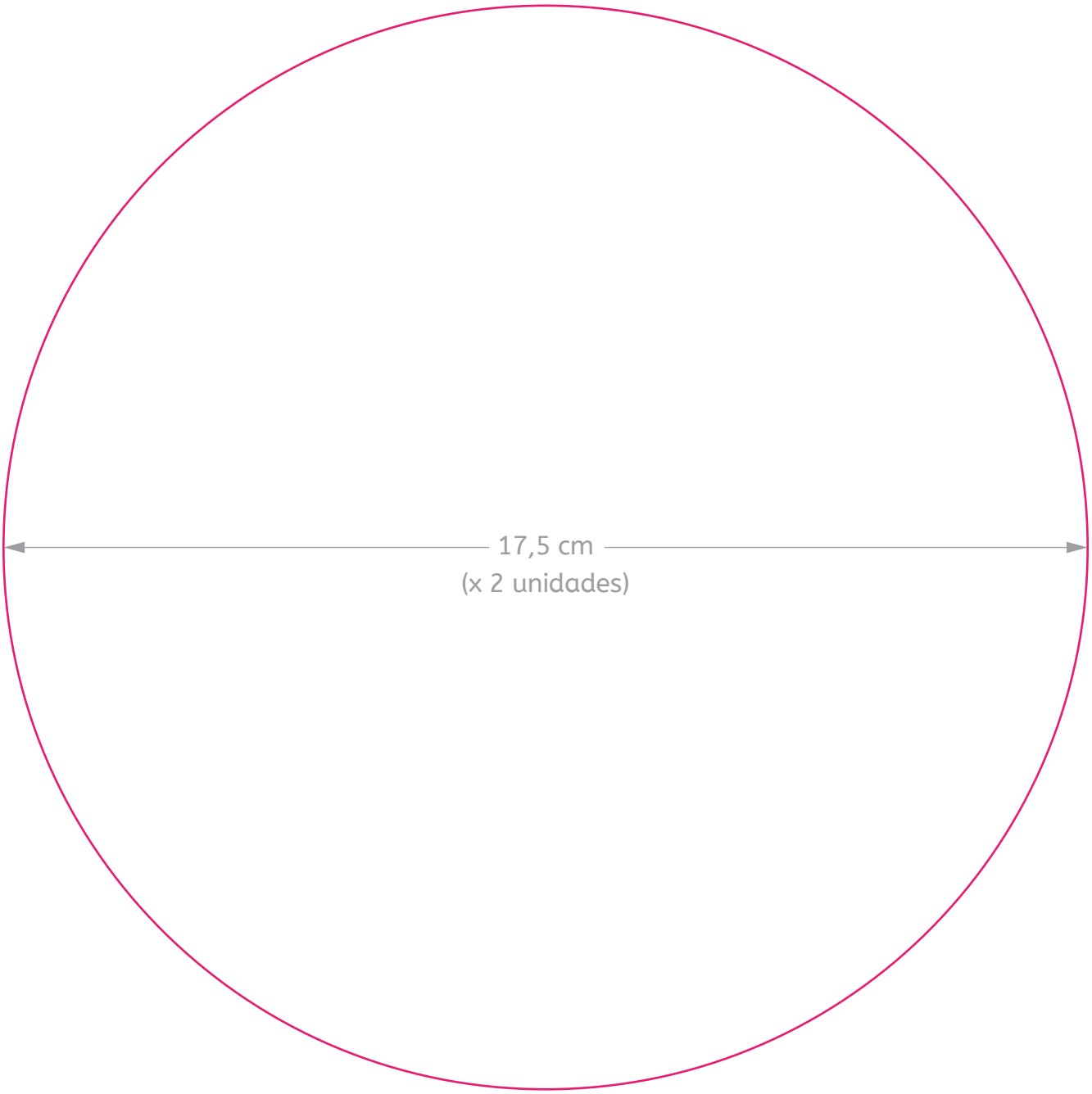
17,5 cm
(x 2 unidades)

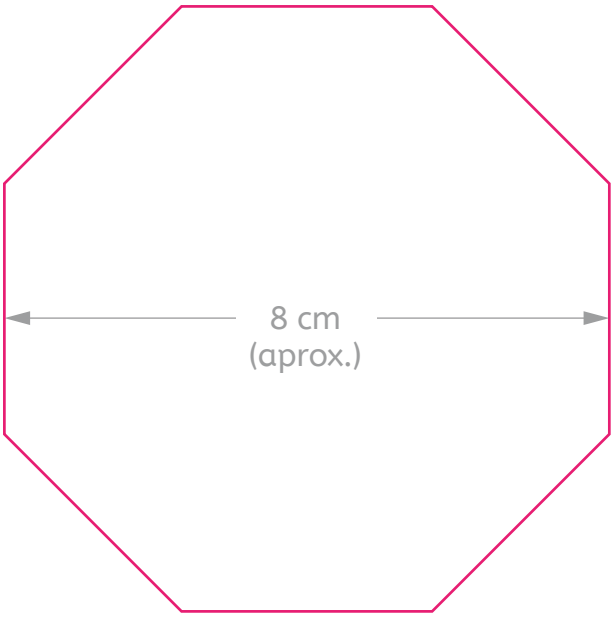
8 cm
(aprox.)

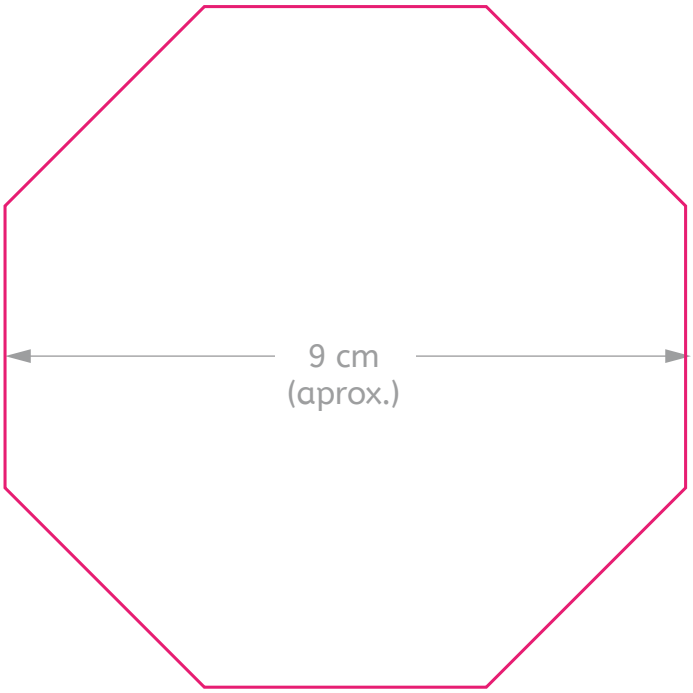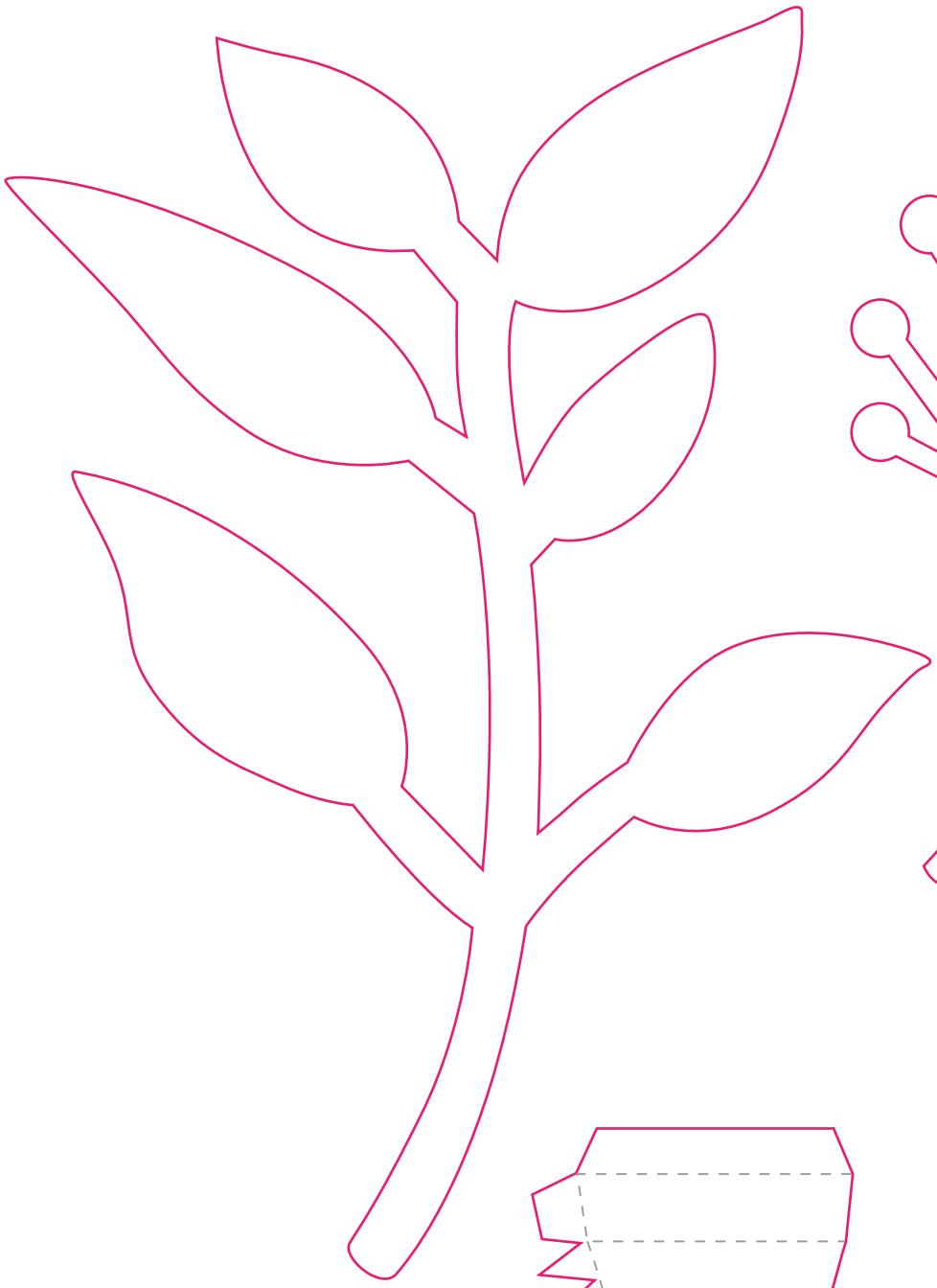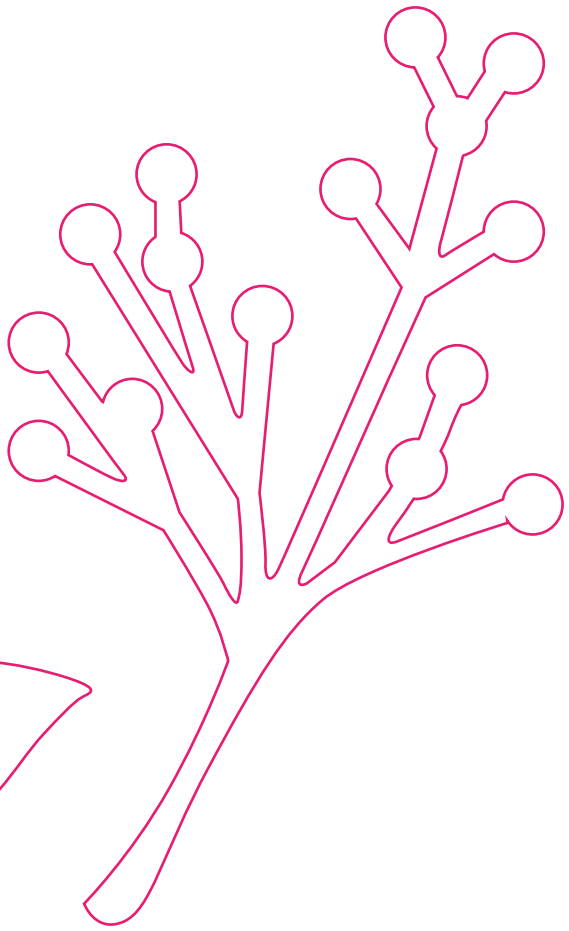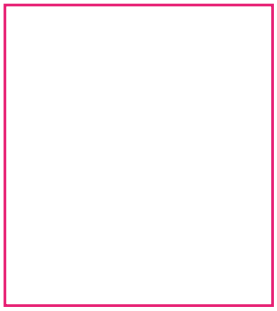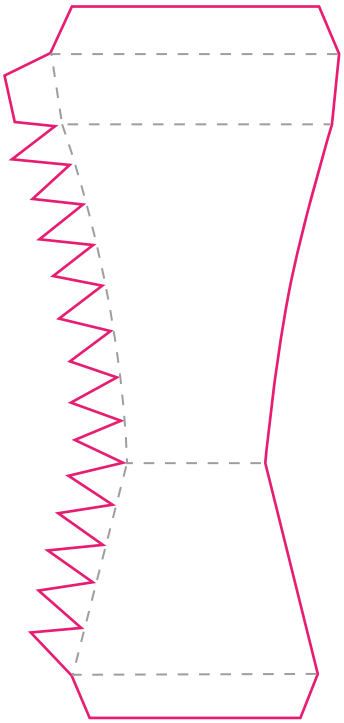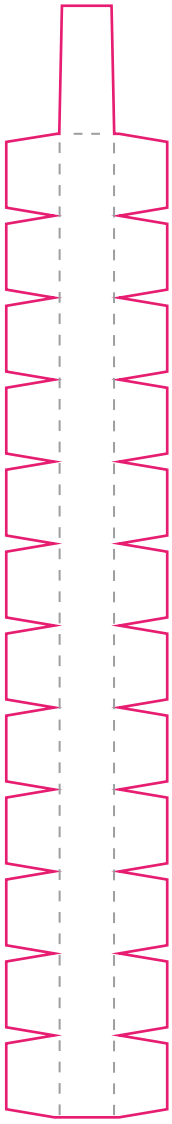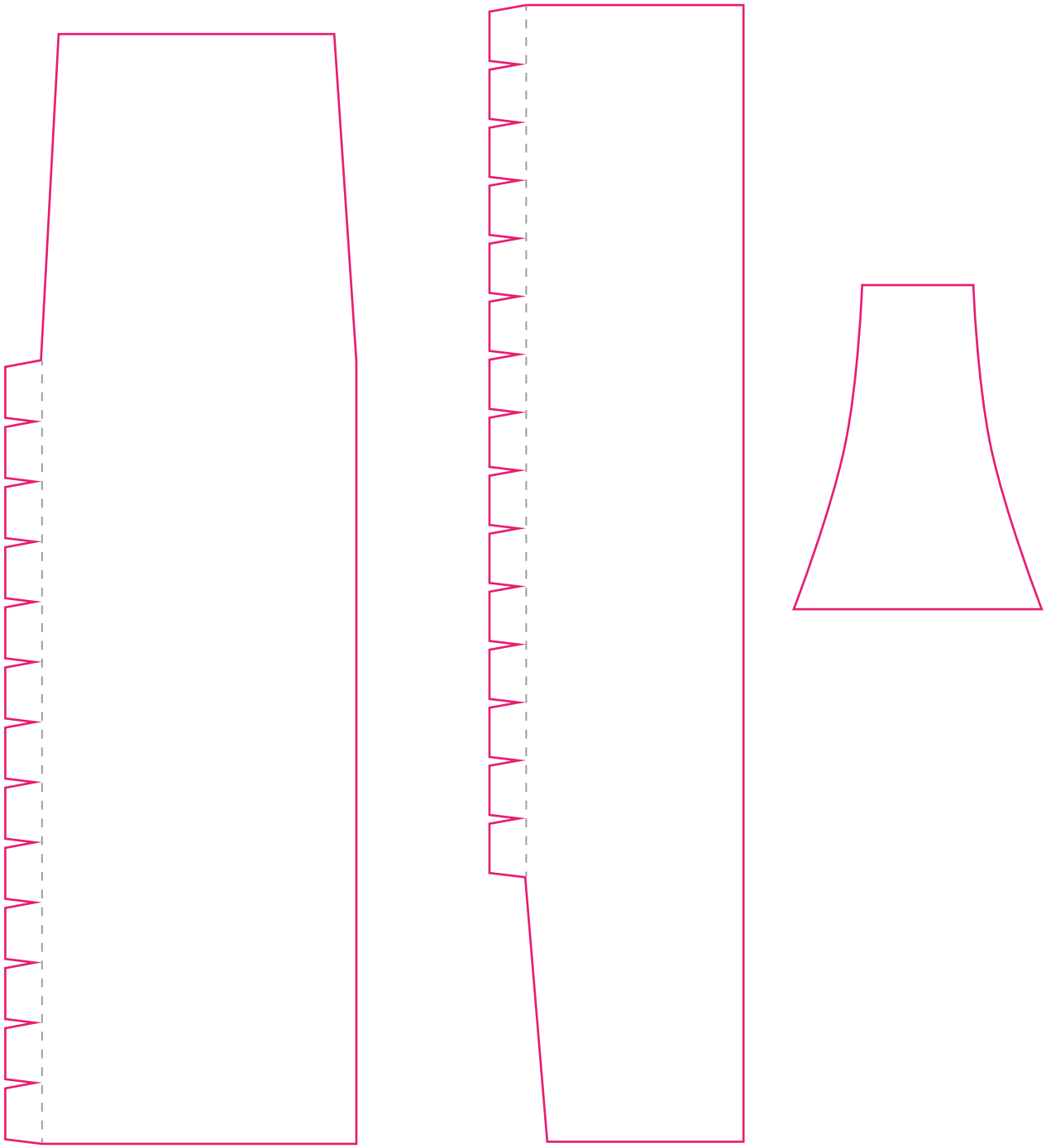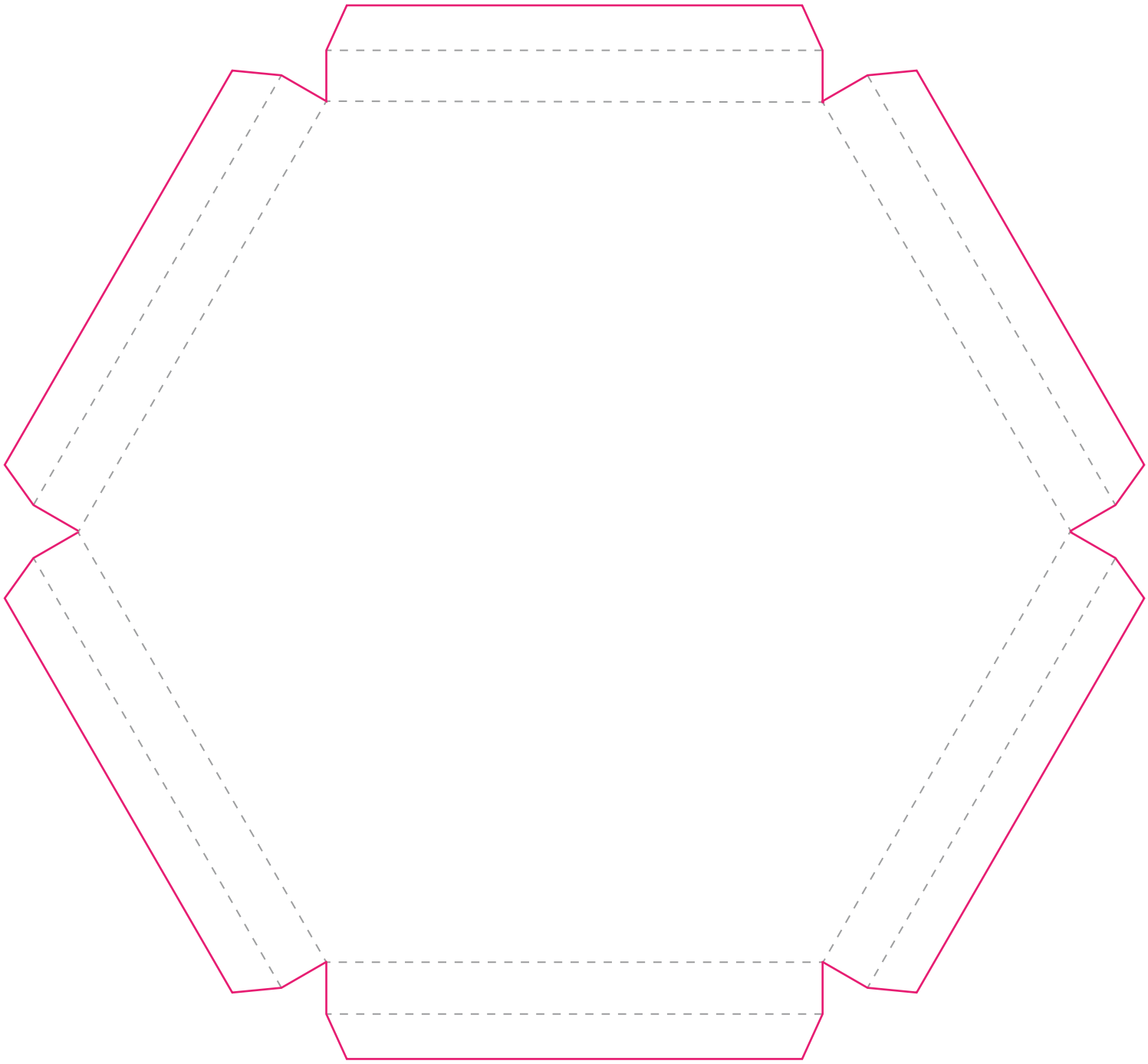
9 cm
(aprox.)